Baldor

FR NOTICE D'INSTALLATION
Montage du Baldor

EN *INSTRUCTIONS GUIDE*
Assembly of the Baldor

RoHS | F | IP20 | IK06 | CRI 80 | CRI 90 | 350° | 100° | 850° | 50 000 h L80B10→Ta = 25°C | FREE Mercury | 100% < 1 sec | ON OFF >>15 000

1

PREAMBULE
La notice d'installation ne remplace pas les régulations locales et (inter)nationales des installations électriques.
- Le produit doit être installé par un électricien professionnel en suivant les codes électriques usuels et appropriés et les instructions fournies par Lucibel, pour éviter tout risque de combustion ou de choc électrique.
- Avant l'installation, la maintenance ou le nettoyage du produit, toujours couper l'alimentation au panneau principal.

CONSIGNE DE SECURITE
Pour faciliter le processus d'installation et assurer les performances du produit, effectuer la procédure d'installation avec les règles de sécurité suivantes :
- Déballer soigneusement le produit et s'assurer de l'absence de dommage. Si le produit est endommagé, le retourner au fournisseur.
- Ne pas engager de réparation soi-même sous peine d'annuler la garantie. Contacter le revendeur local pour obtenir une assistance technique.
- A conserver à température ambiante : -20°C à +35°C.

DEPANNAGE
Si absence de lumière :
- Vérifier que le produit et ses accessoires sont correctement installés.
- Vérifier que le produit est bien sous tension.

Si le produit ne fonctionne toujours pas, contacter le fournisseur local pour obtenir une assistance technique. Ne jamais réparer par soi-même au risque de perdre la garantie.

NETTOYAGE/MAINTENANCE
Afin d'optimiser la lumière, nettoyer les optiques ainsi que les matériaux de réflexion une fois le produit mis hors tension et après avoir attendu son refroidissement.
- Utiliser un chiffon doux et sec.
- Ne jamais utiliser de nettoyant chimique.

PREAMBLE
The installation instruction does not superseeds local and (inter)national regulations for electrical installations.
- *The product must be installed by a professional electrician following applicable and appropriate electrical standards and the instructions provided by Lucibel in order to avoid any risks of fire or electrical shock.*
- *Before installation, maintenance or cleaning, always first turn off power to the circuit.*

SAFETY INSTRUCTIONS
In order to facilitate the installation process and ensure product performance, follow the installation procedure according to the following safety rules:
- *Carefully unpack the product and ensure there are no damages. Return the product to the supplier if damages are noticed.*
- *Do not attempt to repair the product since doing so may avoid the warranty. Contact your local reseller for technical assistance.*
- *Keep at an ambient temperature of: -20°C to +35°C.*

TROUBLESHOOTING
Absence of light:
- *Check that the product and its accessories are correctly installed.*
- *Check if the power supply is connected.*

If the product still does not work, contact the local retailer to obtain technical assistance. Do not attempt to repair the product, as doing so will void the warranty.

CLEANING/MAINTENANCE
To maintain proper lighting level, regularly clean optical components and reflective material, once the power has been switched off and the product has cooled down.
- *Use a dry and soft rag.*
- *Never use chemical products for cleaning.*

2

PRISE EN MAIN
Le packaging contient :
- 1 Baldor

PRODUCT GUIDANCE
The packaging includes:
- *1 Baldor*

BALDOR 32W
BALDOR 36W

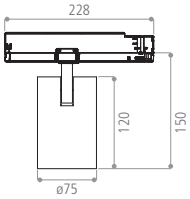

BALDOR 42W

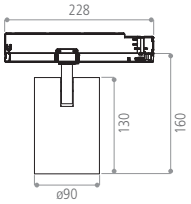

Unité / *Unit* : mm

FR NOTICE D'INSTALLATION

INSTALLATION DU BALDOR SUR UN RAIL 3 ALLUMAGES DE LA MARQUE UNIPRO, NORDIC, NORLUX, GLOBAL, …

1/ Faire attention à ce que le rail soit monté sur un support solide ou solidement suspendu afin de permettre la pose du produit. Le système d'accroche doit pouvoir tenir 5 fois le poids du luminaire. Vérifier aussi que l'alimentation électrique soit bien coupée.
2/ Vérifier que la molette de sélection des phases soit bien à 0 avant la pose. L'adaptateur électrique doit être encastré dans le rail dans un sens précis. Si vous êtes obligés de forcer pour rentrer le Baldor, arrêtez immédiatement et changez son sens par un demi tour.
3/ Sélectionner la phase à l'aide de la molette.

EN INSTRUCTIONS GUIDE

INSTALLATION OF THE BALDOR ON A 3-CIRCUIT TRACK OF THE BRAND UNIPRO, NORDIC, NORLUX, GLOBAL, …

1/ Check if the 3-circuits track is mounted on a solid support or securely suspended to allow the installation of the product. The installation must carry 5 times the weight of the product. Also make sure the mains supply is cut off.
2/ Check that a phase is not selected on the product before this step. Power adapter must be installed in a precise direction. If you are forced to force, stop immediately and turn it one-half turn.
3/ Select the phase with the wheel.

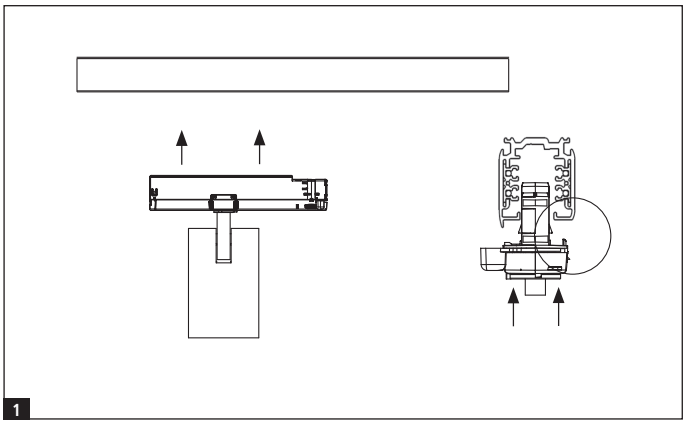

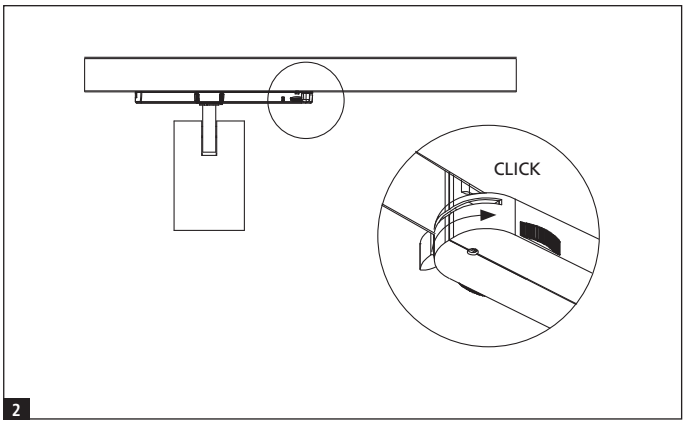

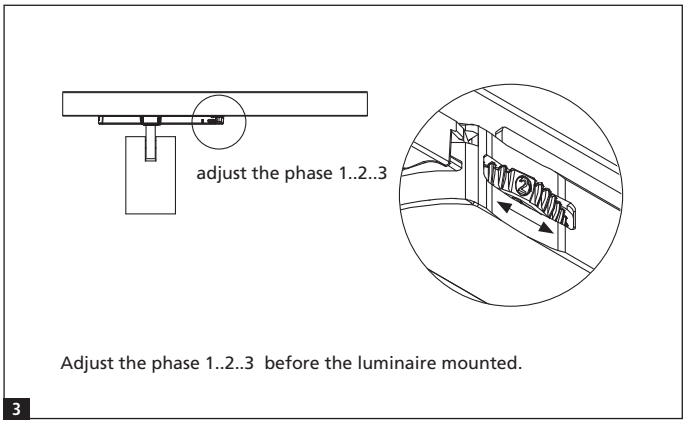

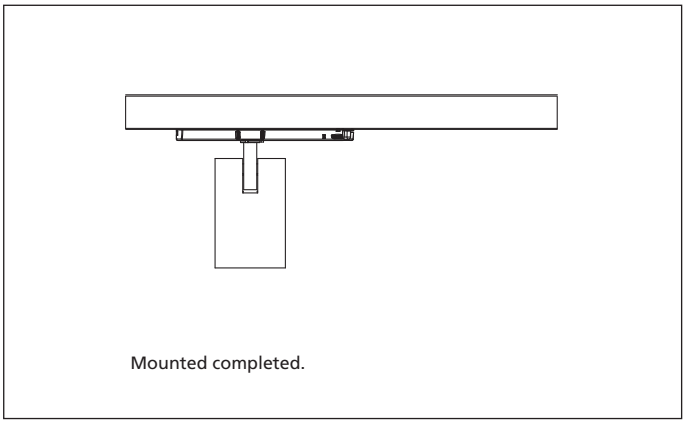

CE	Marquage de la Communauté Européenne *European Community marking*
	Déchets d'équipements électriques et électroniques *Electrical and electronic equipment waste*
RoHS	Norme RoHS *RoHS standard*
F	Installation du produit possible sur surface combustible *Product installation possible on combustible surfaces*
	Produit non dimmable *Non dimmable product*
850°	Résistance au fil incandescent *Incandescent filament resistor*
CRI 80 / CRI 90	Indice de Rendu des Couleurs *Colour Rendering Index*
50000h L80B10 →Ta = 25°C	Durée de vie du produit *Product operating life*
FREE Mercury	Absence de mercure *Absence of mercury*
100% < 1 sec	Temps de préchauffage pour atteindre 100% du flux *Preheating time before reaching 100% of the flux*
ON OFF >>15 000	Nombre de cycles d'allumage / extinction *Number of on / off switching cycles*
	Classe électrique II *Electrical class II*
IP20	Indice de protection *Protection rating*
IK06	Indice de résistance aux chocs *Shock resistance rating*
350°	Rotation de la tête *Rotation of the head*
100°	Rotation du corps *Rotation of the body*

Siège social - *Headquarters* : 101, allée des Vergers - Parc d'Activités du Hoquet - 76360 BARENTIN, France - Tel : +33 1 80 04 12 30 - www.lucibel.io
Photos non contractuelles - les données peuvent faire l'objet de modifications - *Non-contractual pictures - data may be subject to change*